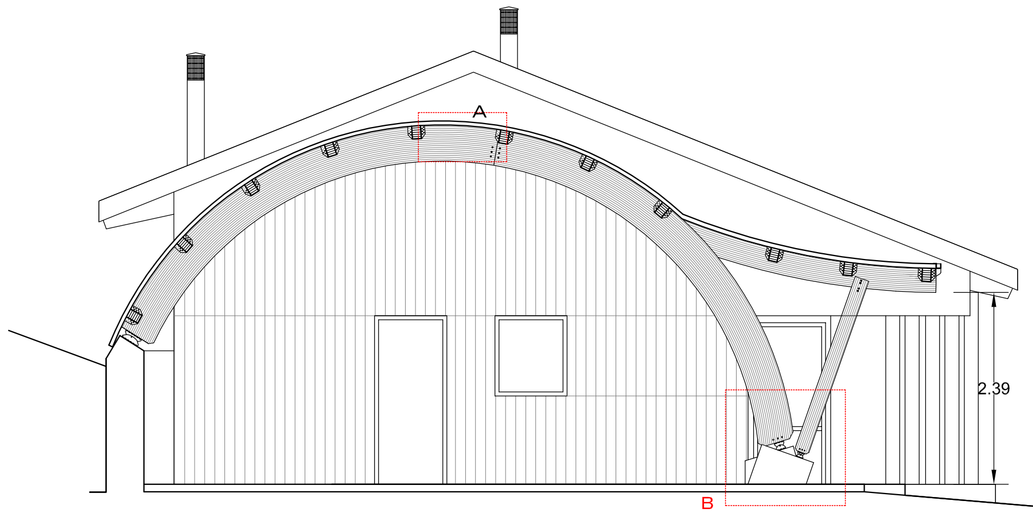

SEZIONE D/D

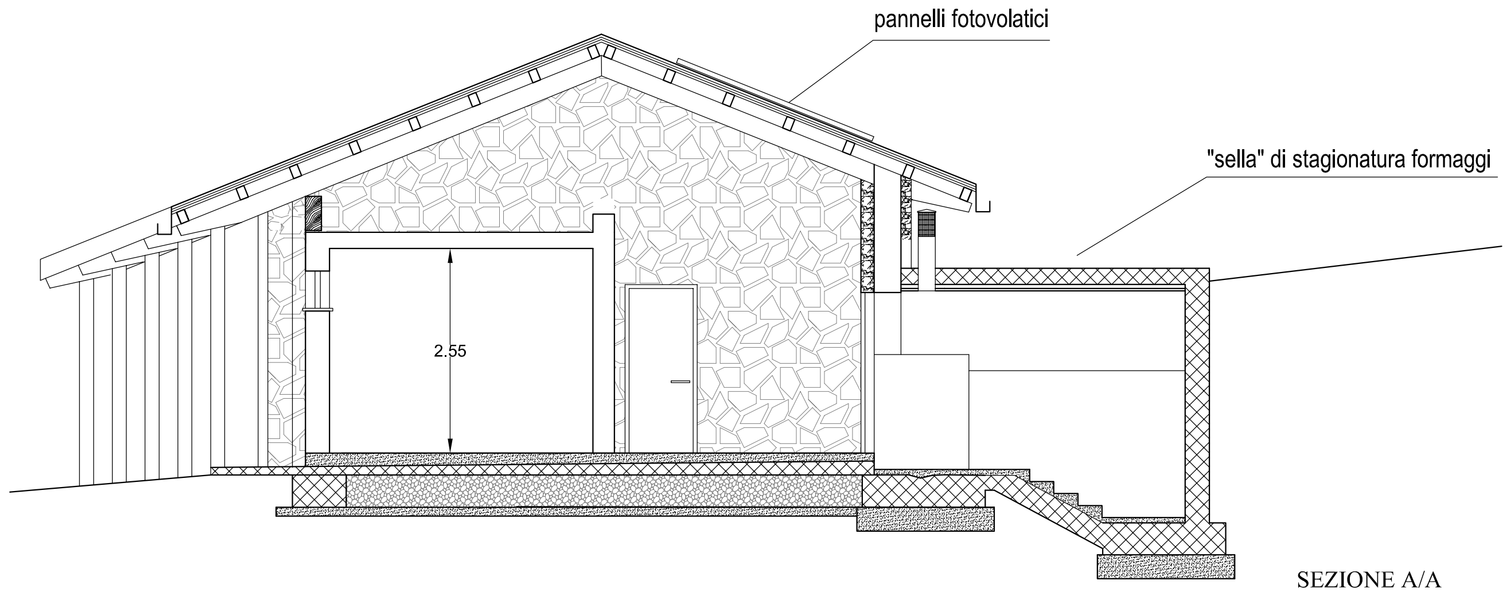

SEZIONE A/A

PROSPETTO NORD

B PARTICOLARE: ATTACCO DELL'ARCO A TERRA

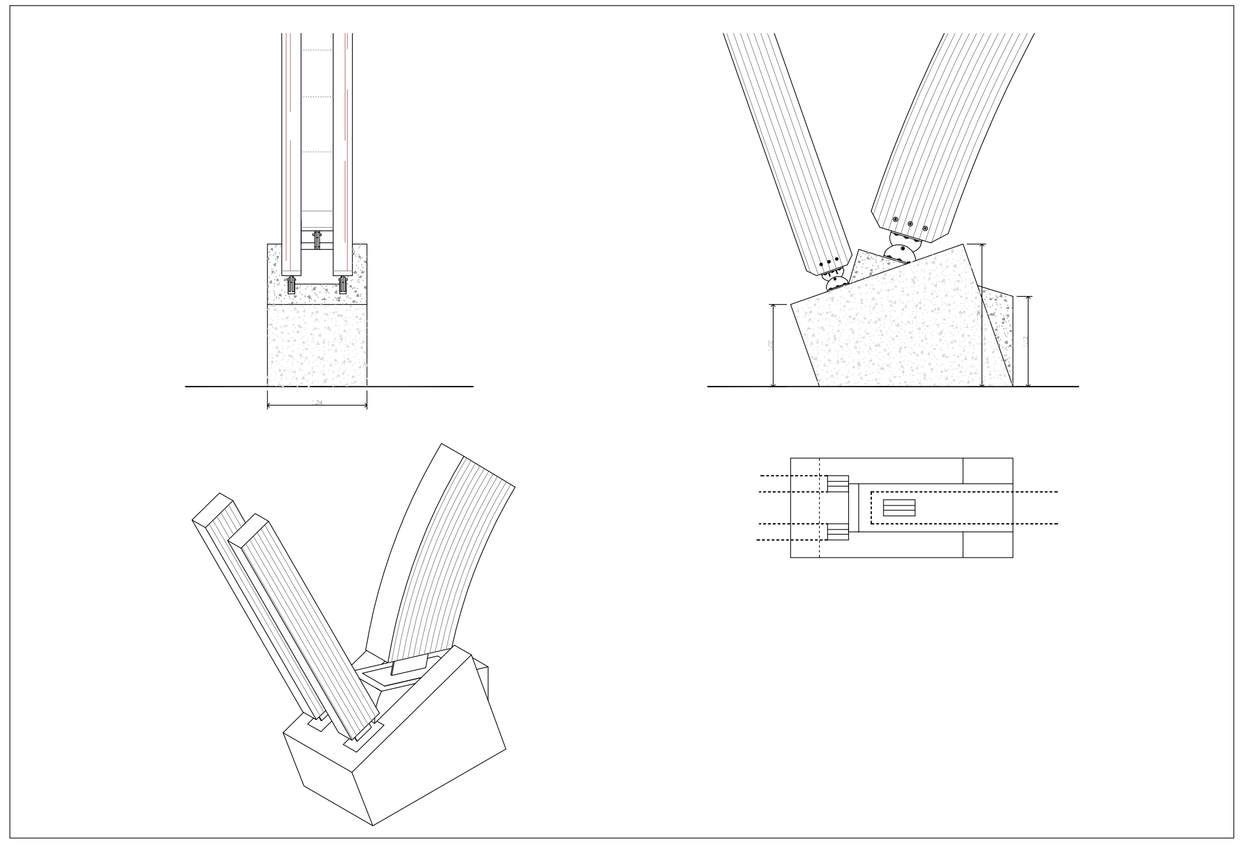

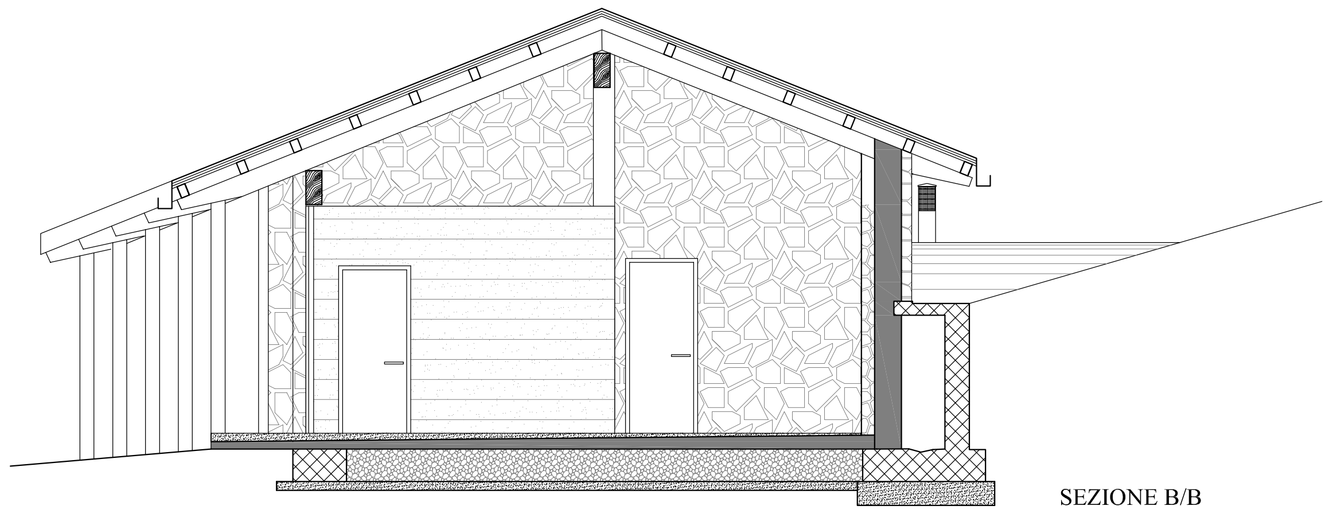

SEZIONE B/B

A PARTICOLARE: FISSAGGIO CORRENTI TRASVERSALI

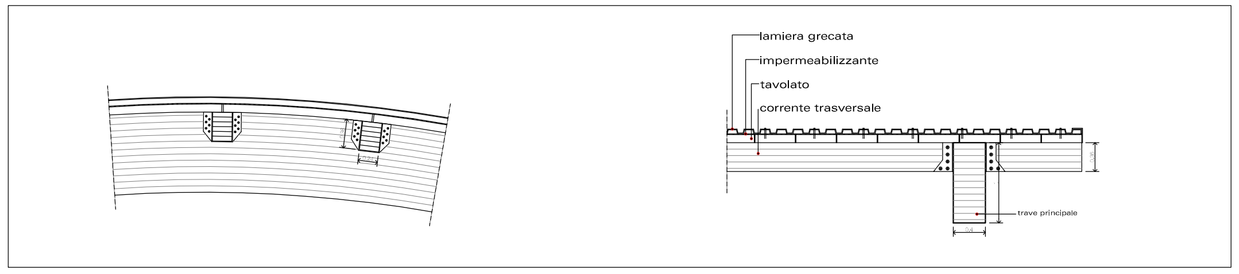

REGIONE PIEMONTE — PROVINCIA DI CUNEO

UNIONE MONTANA VALLI MONGIA CEVETTA - LANGA CEBANA - ALTA VALLE BORMIDA

COMUNE DI VIOLA

PSR 2014-2020 operazione 7.6.1.
MIGLIORAMENTO DEI FABBRICATI DI ALPEGGIO

Progetto di ristrutturazione e ampliamento
fabbricato in alpeggio Bric Nej

PROGETTO ESECUTIVO

Committente:	Progettista:
Comune di VIOLA	arch. Nan Alessandro

TAV.	STATO PROGETTO PROSPETTI E SEZIONI PARTICOLARI	CEVA MAR 2019
4		SCALA 1:50/25