Collegamento tra parete esterna e solaio di copertura piano

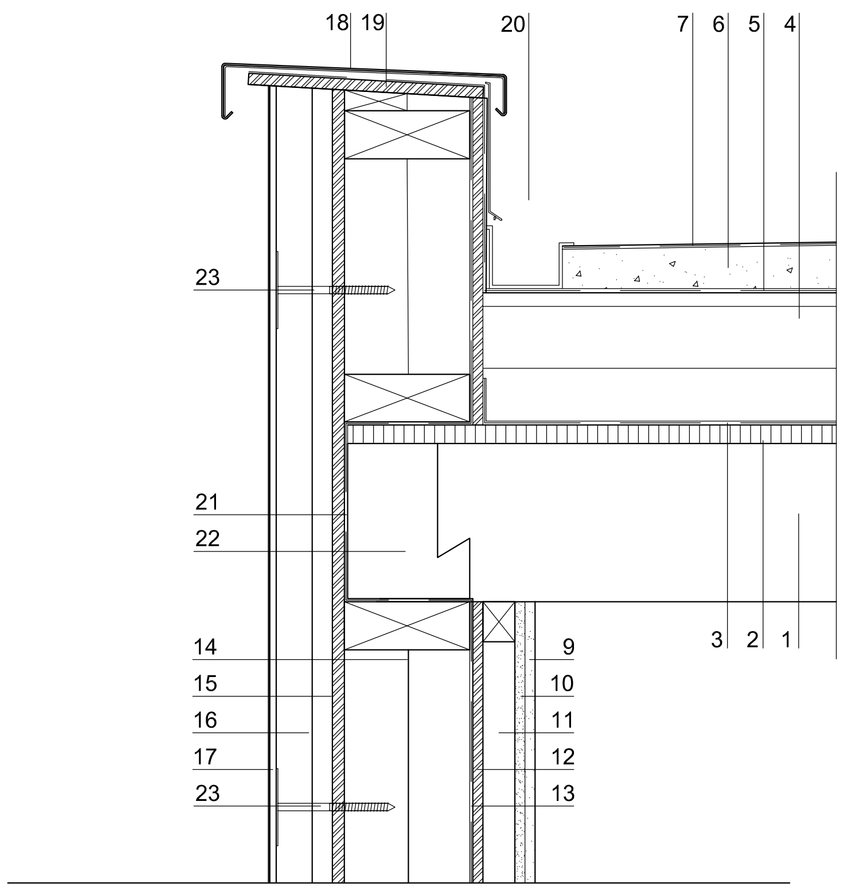

Solaio di copertura:
1. Travi di sostegno della copertura
2. Pannello di chiusura a base legno sp. 20 mm
3. Strato di controllo del vapore
4. Pannello isolante sp.160 mm
5. Telo di contenimento del getto della soletta
6. Soletta debolmente armata per pendenza sp.40 mm
7. Guaina impermeabile traspirante

Parete esterna finitura corten:
9. Lastra in cartongesso sp. 12,5 mm
10. Lastra in gessofibra sp. 12,5 mm
11. Orditura in legno riempita con pannello sp. 50 mm
12. Pannello di chiusura a base legno sp. 12,5 mm
13. Telo di tenuta all'aria con funzione di controllo del vapore
14. Pannello isolante sp. 160 mm
15. Pannello di chiusura a base legno sp. 15 mm
16. Pannello isolante sp. 80 mm
17. Finitura con lastre in corten sp 1,5 mm
18. Scossalina in lamiera di corten sagomata
19. Tavola di supporto per la scossalina
20. Canaletta di drenaggio delle acque meteoriche di copertura
21. Telo di tenuta all'aria
22. Trave perimetrale con intaglio predisposto per l'aggancio dei travetti del solaio di copertura
23. Tassello per l'ancoraggio meccanico del pannello isolante

Collegamento tra parete esterna e solaio in c.a.

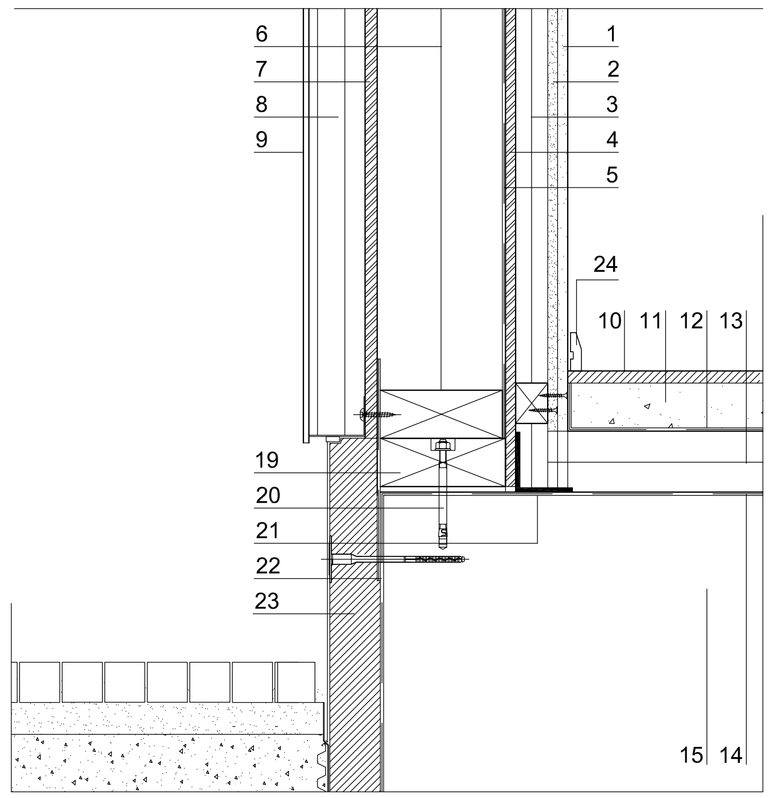

Parete esterna finitura corten:
1. Lastra in cartongesso sp.12,5 mm
2. Lastra in gessofibra sp.12,5 mm
3. Struttura a orditura in legno riempita con pannello sp. 50 mm
4. Pannello di chiusura a base legno sp. 12,5 mm
5. Telo di tenuta all'aria con funzione di controllo del vapore
6. Pannello isolante sp. 160 mm, interposto nell'orditura portante
7. Pannello di chiusura a base legno sp. 15 mm
8. Pannello isolante sp. 80 mm
9. Finitura con lastre in corten sp 1,5 mm

Solaio piano terra:
10. Pavimento in legno duro sp. 15 mm
11. Massetto alleggerito per impianti sp. 60 mm
12. Telo per il contenimento del getto del massetto
13. Pannello isolante sp.80 mm
14. Guaina bituminosa
15. Solaio
19. Trave di banchina in larice
20. Tassello di ancoraggio della trave di banchina con la fondazione
21. Nastratura interna per tenuta all'aria
22. Guaina impermeabilizzante per fondazioni
23. Isolamento termico della zoccolatura
24. Battiscopa

REGIONE PIEMONTE — PROVINCIA DI CUNEO

UNIONE MONTANA VALLI MONGIA CEVETTA - LANGA CEBANA - ALTA VALLE BORMIDA

COMUNE DI VIOLA

PSR 2014-2020 operazione 7.6.1.
MIGLIORAMENTO DEI FABBRICATI DI ALPEGGIO

Progetto di ristrutturazione e ampliamento
fabbricato in alpeggio Bric Nej

PROGETTO ESECUTIVO

Committente:	Progettista:
Comune di VIOLA	arch. Nan Alessandro

TAV.	STATO PROGETTO	
5	PARTICOLARI PARETE A TELAIO IN LEGNO	CEVA MAR 2019
		SCALA 1:50/25